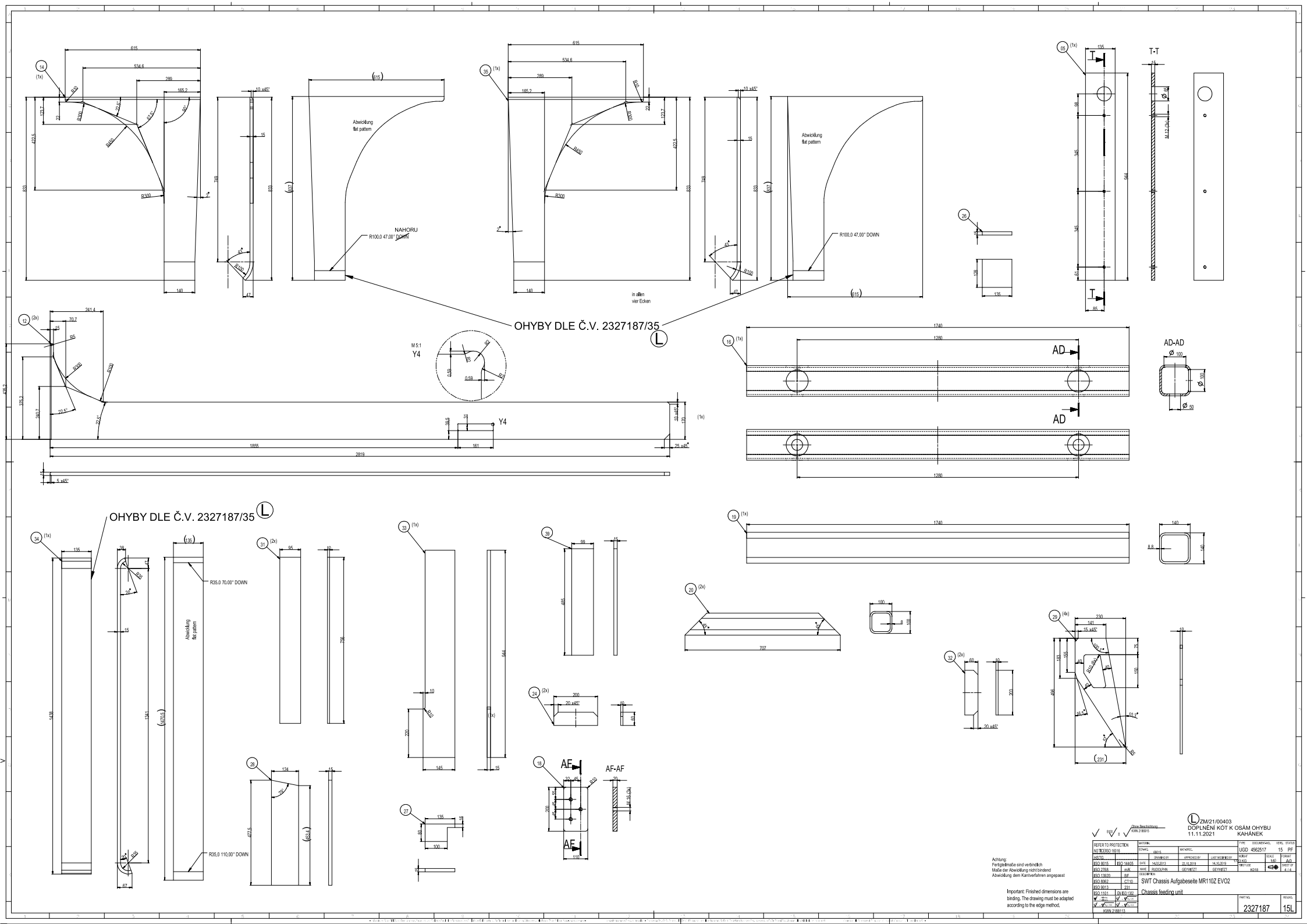

Achtung:
Fertigteilmaße sind verbindlich
Maße der Abwicklung nicht bindend
Abwicklung dem Kantverfahren angepasst

Important: Finished dimensions are binding. The drawing must be adapted according to the edge method.

ZM/21/00403
DOPLNĚNÍ KÓT K OSÁM OHYBU
11.11.2021 KAHÁNEK

Ohne Beschichtung
KWN 2188815

REFER TO PROTECTION NOTICE ISO 16016	MATERIAL				TYPE	DOCUMENT-NO.	VERS.	STATUS
	ECN-NO.	68015	MAT-SPEC.		UGD	4562517	15	PF
HSTG		DRAWING BY	APPROVED BY	LAST MODIFIED BY	AUSHF	SCALE	FORMAT	
ISO 8015	ISO 14405	DATE	14.02.2019	22.10.2019	14.10.2019	TYPE	NO	A0
ISO 2768	m/K	NAME	RUDOLPHIN	GEYWITZT	GEYWITZT	FIRSTUSE		SHEET OF
ISO 13920	BF	DESCRIPTION				K018		4 / 4
ISO 8062	CT10	SWT Chassis Aufgabeseite MR110Z EVO2						
ISO 9013	231	Chassis feeding unit						
ISO 1101	EN ISO 1302							
KWN 2188113						PART NO.		REV.NO.
						2327187		15L